Rejoignez le Club aspara®
Pour bénéficier des privilèges accordés aux membres

© 2021 Growgreen Limited
Hong Kong Science Park, Shatin, N.T., Hong Kong.

Imprimé en Chine

Les autres marques commerciales ou marques de service mentionnées dans le présent document sont les marques commerciales ou les marques de service de leurs propriétaires respectifs.

11182021A

Manuel d'utilisation

Version 1.0

aspara® by growgreen Stylist Lite

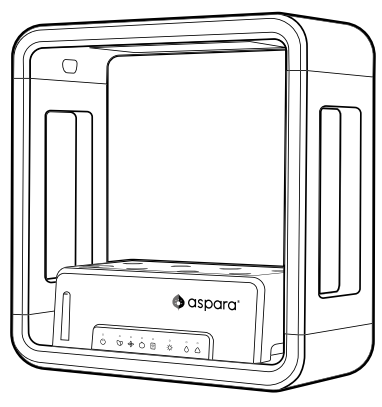

GS1004

aspara® by growgreen Stylist

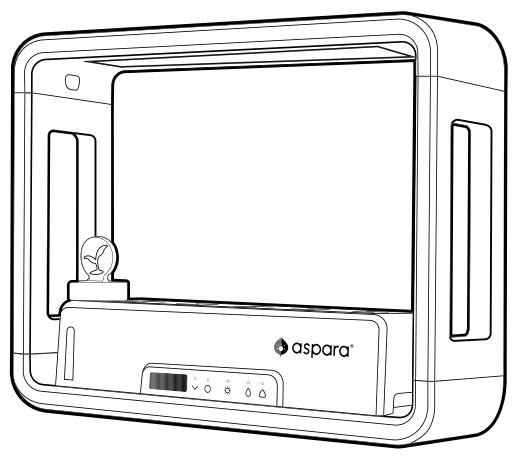

GS1005

www.asparagarden.com

www.asparagarden.com/support

AVERTISSEMENT : POUR REDUIRE LE RISQUE D'INCENDIE OU DE CHOC ELECTRIQUE, NE RETIREZ AUCUN DES COUVERCLES OU PANNEAUX DE L'APPAREIL : AUCUNE PIÈCE N'EST REPARABLE PAR L'UTILISATEUR À L'INTERIEUR.
LES REPARATIONS DOIVENT ÊTRE EFFECTUEES UNIQUEMENT PAR DES PRESTATAIRES DE SERVICES AGREES.

1. DISPOSITIONS DE SECURITE IMPORTANTES

Lisez toutes les instructions et conservez ce manuel :

• Afin d'éviter tout choc électrique, incendie ou blessure, ne placez pas le boltier de l'appareil, aspara® Wireless Planting Capteur (stylist uniquement), le cordon d'alimentation, l'adaptateur électrique ou la fiche dans l'eau ou tout autre liquide.
• Ne placez pas l'appareil dans un endroit où l'on pourrait jouer avec ou en faire un mauvais usage, par exemple à proximité de jeunes enfants sans surveillance ou de personnes aux capacités physiques, sensorielles ou mentales réduites.
• N'utilisez pas d'accessoires non autorisés avec l'appareil : ils peuvent provoquer un incendie, un choc électrique ou des blessures physiques.
• N'utilisez pas l'appareil à l'extérieur ou à des fins commerciales. Il est conçu pour un usage domestique et intérieur uniquement.
• Ne placez pas l'appareil à proximité d'une source de chaleur ou d'une flamme nue.
• Ne placez pas l'appareil sur une surface inégale ou près du rebord d'une surface où il pourrait être renversé.
• Ne placez rien de lourd sur le dessus de l'appareil.
• Ne placez rien de lourd sur le bac de culture.
• Ne déplacez pas l'appareil lorsqu'il est en marche. Pour le déplacer, débranchez-le toujours et videz d'abord toute l'eau qu'il contient. Lorsque vous transportez l'appareil, démontez-le ou soutenez-le par le bas. Ne le transportez jamais par les panneaux latéraux ou par le dessus de l'appareil.
• N'utilisez pas l'appareil s'il est tombé ou s'il a été endommagé de quelque façon que ce soit. En cas de dysfonctionnement, renvoyez toujours l'appareil au centre de service agréé le plus proche pour un examen.
• Les lampes de culture à LED de cet appareil ne sont pas remplaçables ; lorsque les lampes atteignent leur fin de vie, l'appareil doit être remplacé.
• L'appareil peut être utilisé dans des endroits humides.
• L'appareil ne doit être raccordé à l'électricité qu'après le montage.
• N'utilisez pas l'appareil si le cordon d'alimentation ou la fiche sont endommagés.
• Ne laissez jamais pendre le cordon d'alimentation.
• Pendant l'installation, le cordon d'alimentation doit être :
  - être acheminé de manière à ne pas être soumis à des contraintes et à être protégés des dommages physiques.
  - visible sur toute sa longueur.
  - utilisé dans les limites de son ampérage nominal, tel que déterminé pour la température maximale de l'environnement installé (60°C).
• Pendant l'utilisation, le cordon d'alimentation ne doit pas être :
  - dissimulée ou prolongée à travers un mur, un plancher, un plafond ou d'autres parties de la structure du bâtiment.
  - situé au-dessus d'un plafond suspendu ou d'un faux plafond.
  - fixé de façon permanente à la structure du bâtiment.

2. PARTIES

STYLIST LITE

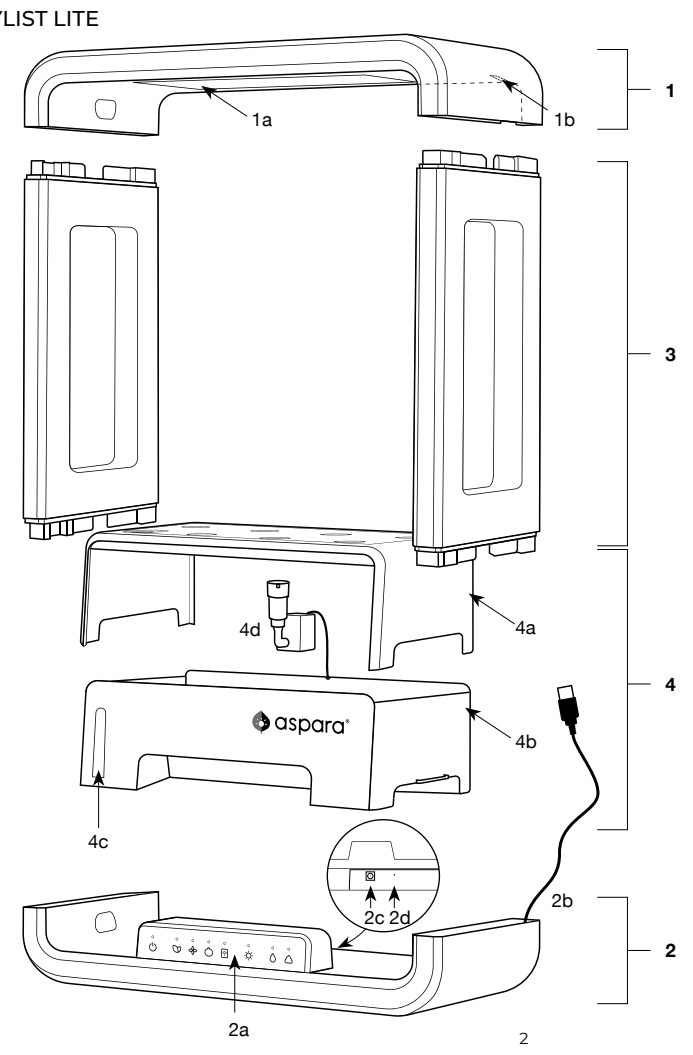

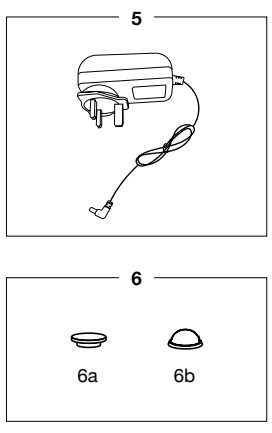

ARMOIRE
1. Armoire supérieur
1a. Lampe de culture LED
1b. Socle de Lampe
2. Armoire inférieur
2a. Panneau de commande
2b. Cordon lumineux
2c. Prise d'alimentation (Entrée)
2d. Bouton de réinitialisation
3. PANNEAUX LATERAUX
4. BAC DE CULTURE
4a. Couvercle de culture
4b. Base du réservoir
4c. Fenêtre d'observation du niveau d'eau
4d. Pompe
5. CÂBLES D'ALIMENTATION
6. ACCESSOIRES
6a. Couvercles de trous de culture x 8
6b. Dômes de germination x 8

STYLIST

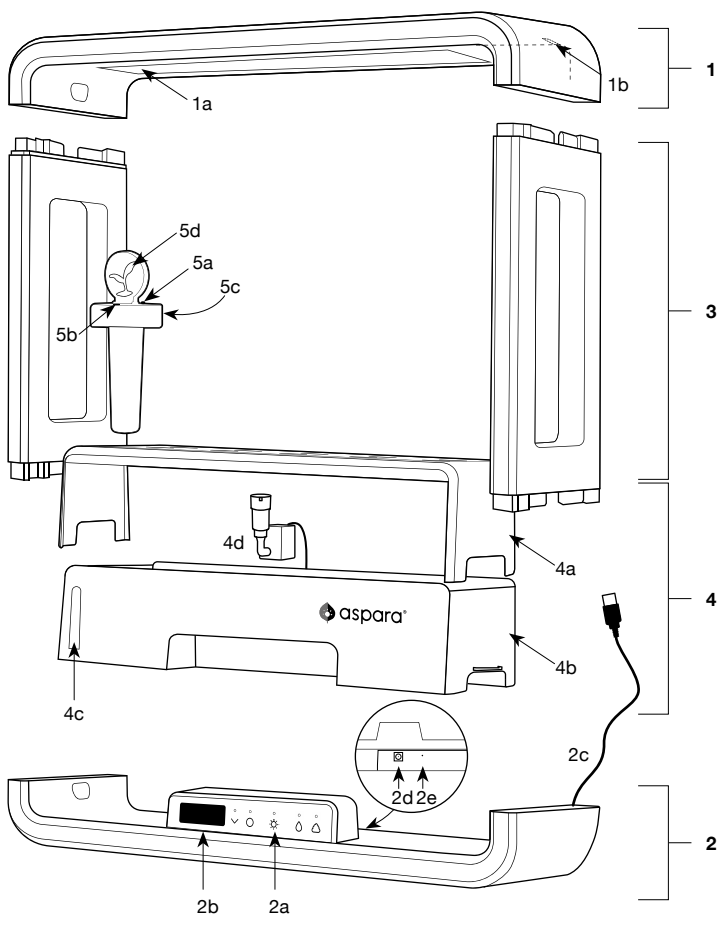

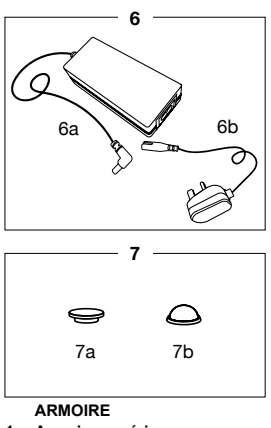

ARMOIRE
1. Armoire supérieur
1a. Lampe de culture LED
1b. Socle de lampe
2. Armoire inférieur
2a. Panneau de commande
2b. Ecran d'affichage
2c. Cordon lumineux
2d. Prise d'alimentation (Entrée)
2e. Bouton de réinitilisation
3. PANNEAUX LATERAUX
4. GROW TANK
4a. Couvercle de culture
4b. Base du réservoir
4c. Fenêtre d'observation du niveau d'eau
4d. Pompe
5. aspara® DETECTEUR DE PLANTATION SANS FIL (Stylist uniquement)
5a. Bouton
5b. Fenêtre de détection de la lumière
5c. Compartiment pour la batterie
5d. Voyant de notification
6. CÂBLE D'ALIMENTATION
6a. Adaptateur électrique
6b. Cordon d'alimentation (Le cordon d'alimentation diffère selon la région d'achat)
7. ACCESSOIRES
7a. Couvercles de trous de culture x11
7b. Dômes de gesmination x11

GUIDE DES BOUTONS

STYLIST LITE

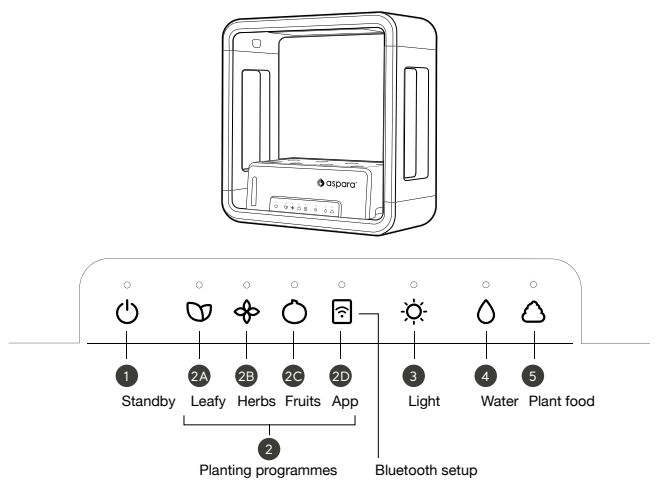

1 Veille			
	⏻	Eteignez l'appareil.	
2 Programme de plantation			
2A		Feuille	ex. Laitue
2B		Herbes	ex. Basilic, persil
2C		Fruits	ex. Tomate, piment
2D		App	Utilisation du programme de plantation à partir de l'application : appuyez et maintenez enfoncé pour activer la connexion Bluetooth.
3 Lumière			
	☼	Appuyez sur cette touche pour changer de mode d'éclairage : automatique, blanc ou éteint ; appuyez sur cette touche et maintenez-la enfoncée pour définir l'heure actuelle comme heure de lever du soleil. Les lumières resteront allumées tous les jours pendant 9 à 16 heures selon le programme de plantation.	
4 Eau			
	💧	Un rappel pour remplir l'eau. Appuyez sur le bouton pour réinitialiser le rappel après le remplissage.	
5 Engrais			
		Un rappel pour remplir l'engrais. Appuyez sur le bouton pour réinitialiser le rappel après le remplissage.	

STYLIST

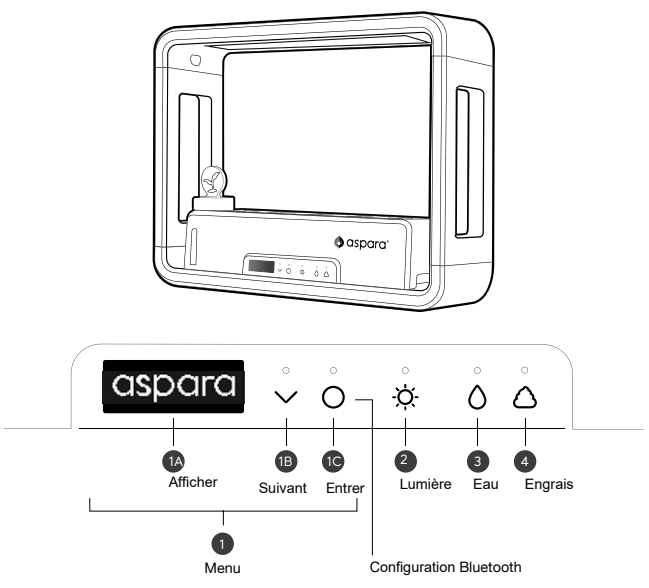

1 Menu			
1A		Afficher	
1B	⌄	Suivant	
1C	○	Entrer/ Bluetooth setup	Appuyer pour confirmer la sélection sur l'écran : appuyez et maintenez enfoncé pour activer la connexion Bluetooth
2 Lumière			
	☼	Appuyez sur cette touche pour changer de mode d'éclairage : automatique, blanc ou éteint ; appuyez sur cette touche et maintenez-la enfoncée pour définir l'heure actuelle comme heure de lever du soleil. Les lumières resteront allumées tous les jours pendant 9 à 16 heures selon le programme de plantation.	
3 Eau			
	💧	Un rappel pour remplir l'eau. Appuyez sur le bouton pour réinitialiser le rappel après le remplissage.	
4 Engrais			
		Un rappel pour remplir l'engrais. Appuyez sur le bouton pour réinitialiser le rappel après le remplissage	

3. COMMENT COMMENCER A PLANTER

3.1 ASSEMBLAGE DU PRODUIT STYLIST LITE

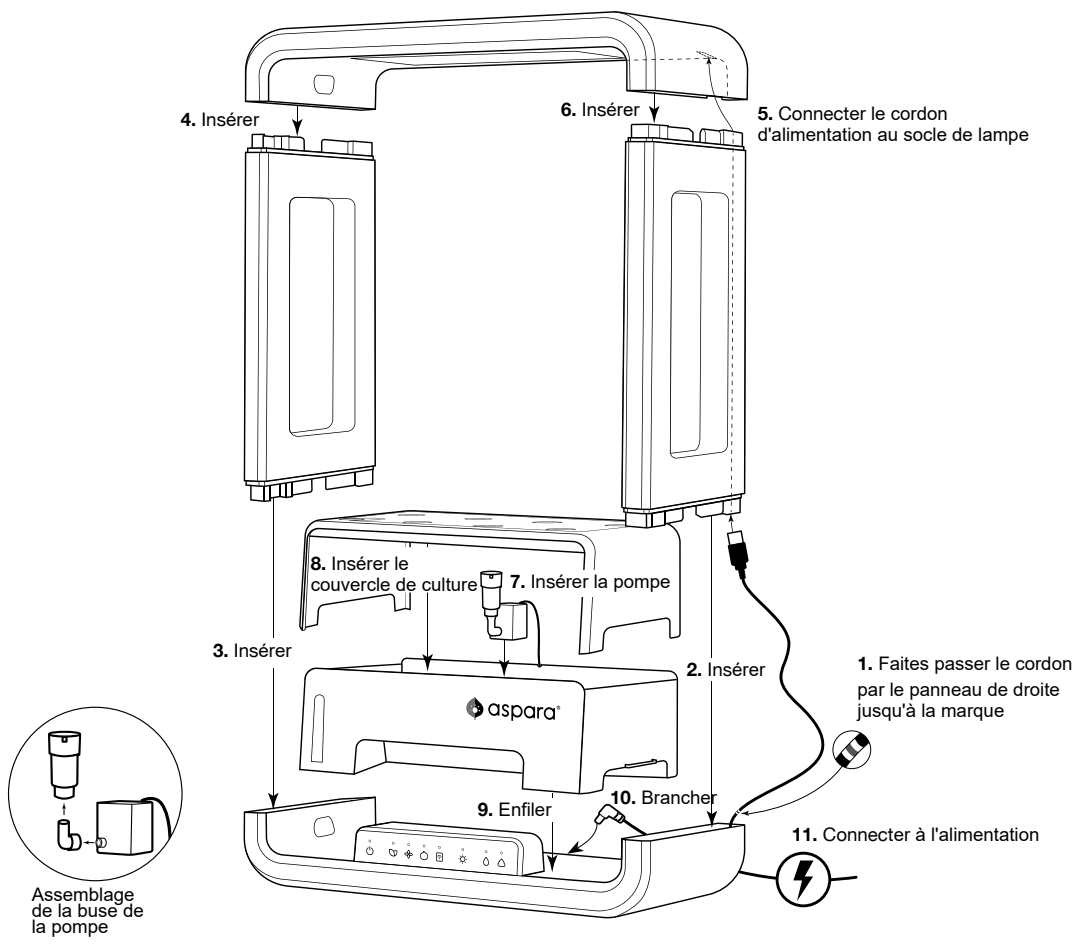

3.1.1 ASSEMBLAGE DU PRODUIT STYLIST

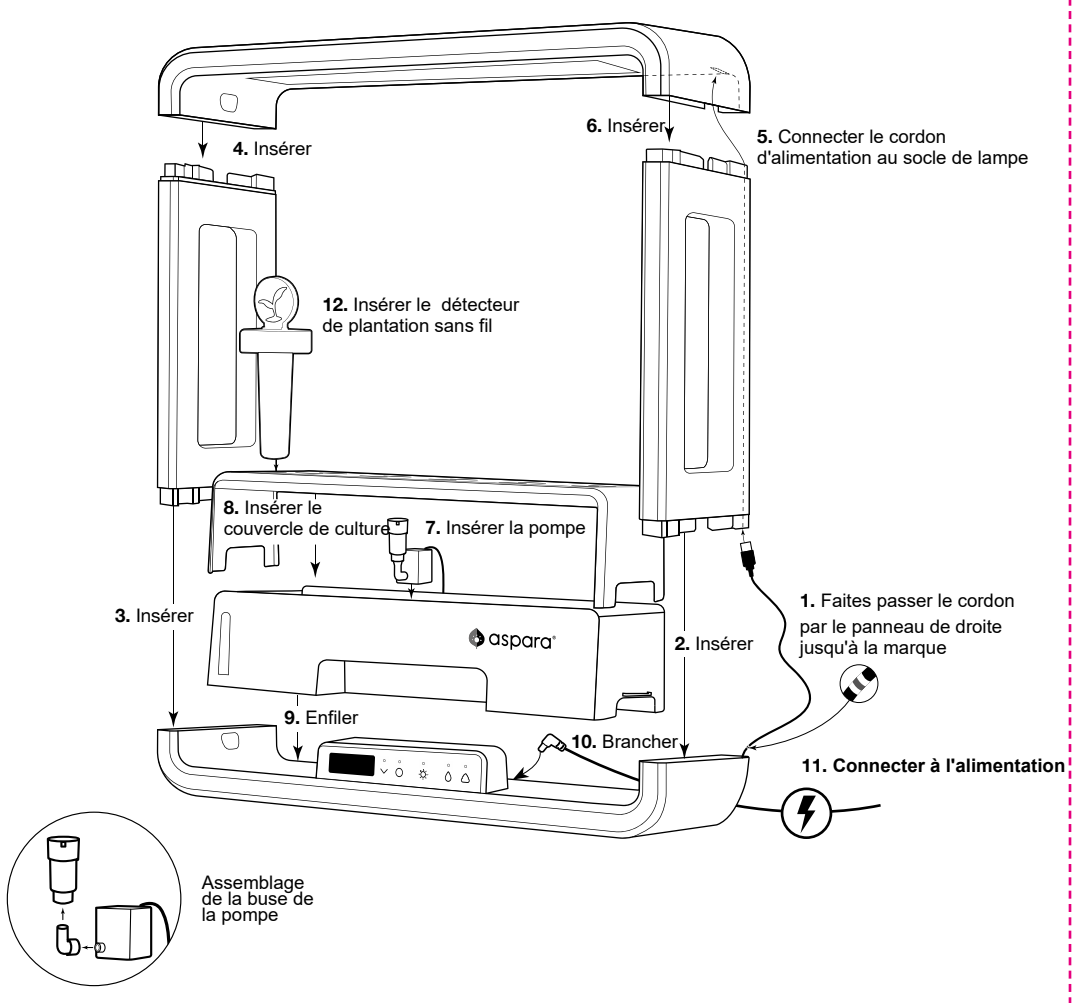

3.2 PLANTING SETUP & START PLANTING

1. Ajouter de l'eau dans le bac de culture

2. Ajouter l'engrais

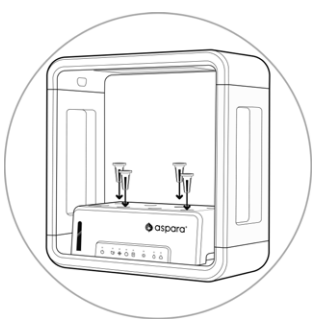

3. Insérer les capsules contenant les graînes

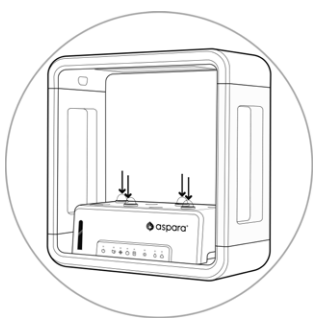

4. Ajouter les dômes pour couvrir les capsules des graînes

5. Ajouter les couvercles des trous de cultures pour couvrir les trous vides

6. Sur Stylist Lite, sélectionner 🌱/✦/○ pour commencer à planter

Sur Stylist, sélectionner commencer à planter sur l'écran d'affichage. Il vous guidera pour la suite du processus.

3.3 MODE EN LIGNE

Télécharger **aspara**® Application Mobile
depuis l'App Store (pour iOS) ou Google play (pour Android)

Download on the App Store
GET IT ON Google Play

STYLIST LITE

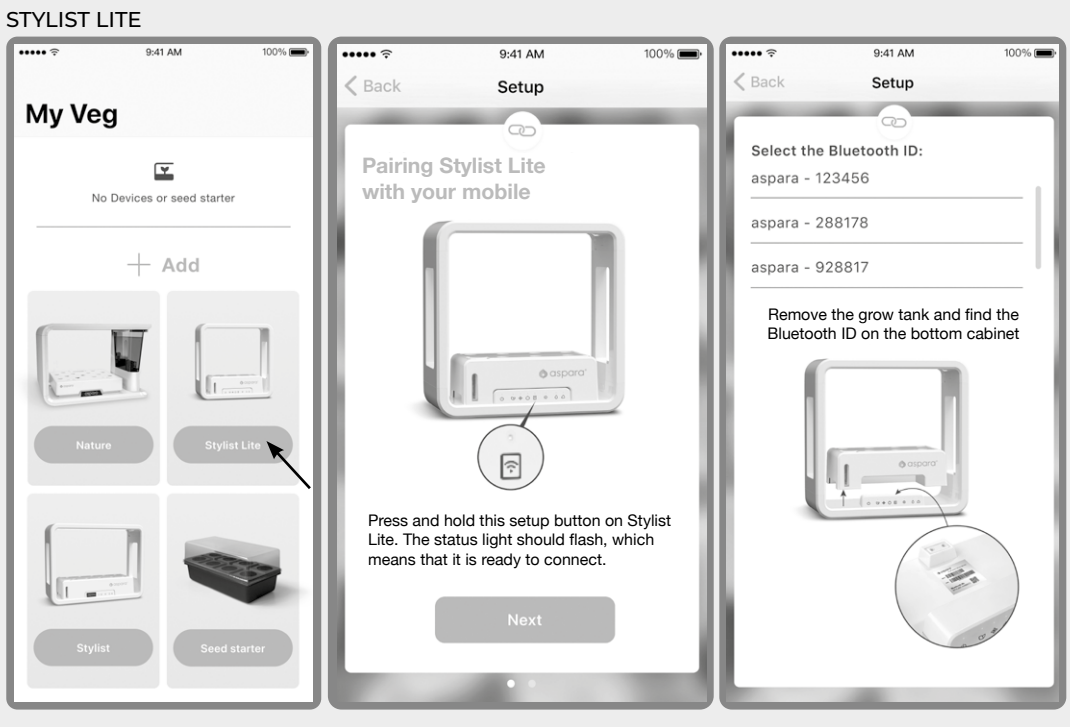

STYLIST

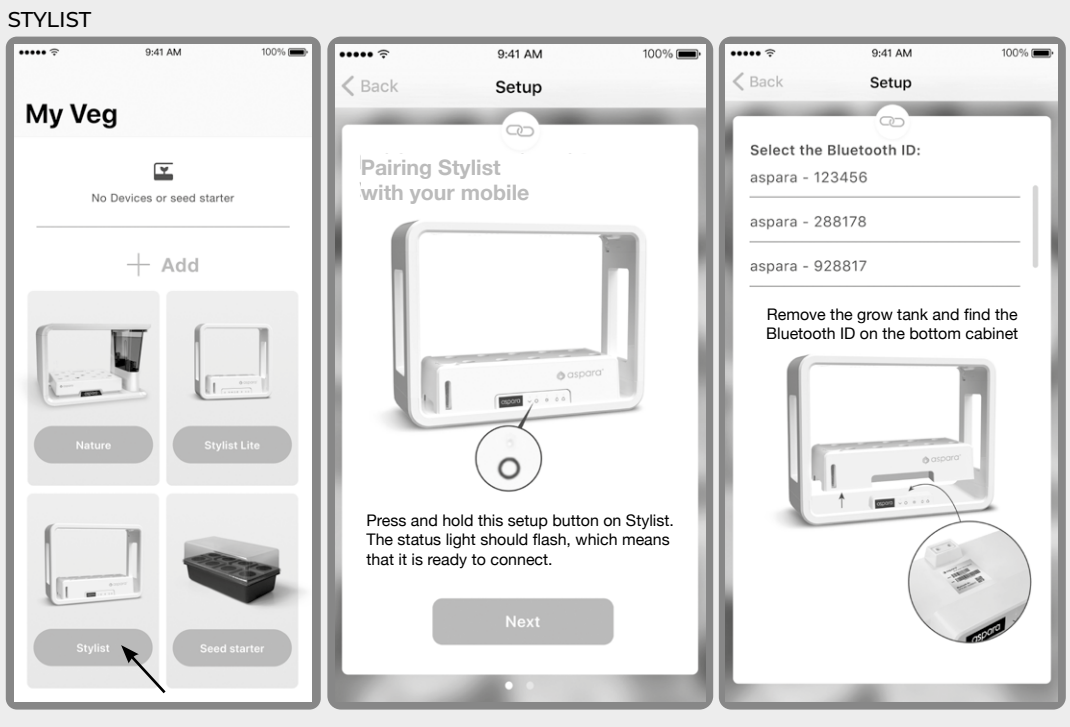

Si l'ID Bluetooth ne s'affiche pas, vérifiez :
1.si le Bluetooth est activé sur votre mobile ;
2.si votre cultivateur intelligent est allumé.

3.4 CONFIGURATION DU DÉTECTEUR DE PLANTATION SANS FIL aspara® (POUR STYLISTES UNI QUEMENT)

1. Dévissez le couvercle du compartiment des piles pour ouvrir le compartiment des piles.
2. Insérez 2 piles AAA en respectant les marques de polarité indiquées dans le compartiment à piles.
3. Remettez le couvercle du compartiment des piles en place et assurez-vous qu'il est bien enclenché.
4. Lorsque le produit n'est pas utilisé, retirez les piles et rangez-les dans un endroit sec, hors de portée des enfants.

Vous devez vous connecter et utiliser l'application aspara pour que le capteur de plantation sans fil fonctionne.
1.Insérer dans le réservoir de culture
2.Lancer l'application
3.Appuyez sur le bouton du capteur pour jumeler

4. GUIDE DE PLANTATION POUR DEBUTANT

Visitez www.asparagarden.com pour découvrir les conseils de plantations que les débutants doivent connaître.

Guide pour les débutants

Vous pouvez également parcourir notre site web pour voir tous les conseils tout au long de votre plantation.

Conseils pour la plantation

5. NETTOYAGE

L'appareil doit être nettoyé entre chaque session de culture ou s'il n'a pas été utilisé pendant un certain temps. Assurez-vous que l'appareil ne se trouve pas dans un programme de plantation.

Parties devant être jetées

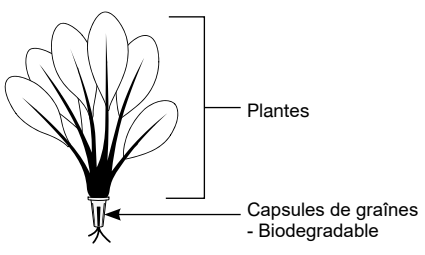

Les parties en contacts avec les plantes peuvent être lavées à l'eau

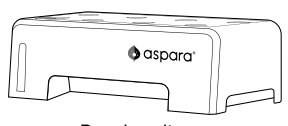

Bac de culture

Couvercles de trous de culture

Dômes de germination

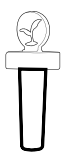

aspara® Détecteur de Plantation sans fil (Stylist uniquement) – le capteur dans la partie inférieur

• NE PAS utiliser d'eau plus chaude que 40ºC/ 105ºF.
• NE PAS utiliser d'eau de Javel ou de nettoyants agressifs.
• NE PAS laver au lave-vaisselle.

Parties **A NE PAS** faire entrer en contact avec de l'eau

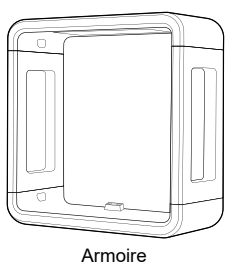

Armoire

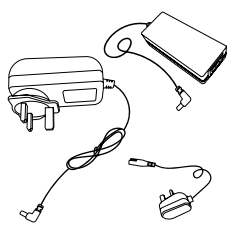

Câble d'alimentation

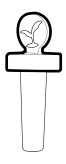

aspara® Détecteur de Plantation sans fil (Stylist uniquement) – partie supérieur

• Assurez-vous que l'armoire est déconnectée de l'alimentation électrique lors du nettoyage.
• Ne nettoyez pas la fiche d'alimentation et ne laissez pas d'eau pénétrer dans le boîtier.
• Ne plongez JAMAIS l'armoire dans l'eau (ou tout autre liquide) et ne la lavez pas à l'eau

6. GARANTIES

6.1 aspara® Stylist et aspara® Stylist Lite

Garantie limitée d'un an

Enregistrez votre cultivateur interlligent en ligne (www.aspa ragarden. com) dans un délai d'un mois à compter de la date d'achat pour bénéficier d'une garantie gratuite d'un an. Des informations personnelles telles que votre nom, votre adresse e-mail, le nom du produit, les numéros mac et S/N et la région d'achat seront nécessaires. Vous deviendrez automatiquement membre de l'association après votre inscription et bénéficierez d'offres exclusives.
Cette garantie est offerte aux consommateurs qui ont acheté aspara® Stylist ou aspara® Stylist Lite (désormais appelé " appareil ") au détail pour un usage personnel, familial ou domestique. Sauf exigence contraire de la loi applicable, cette garantie n'est pas disponible pour les détaillants ou autres acheteurs ou propriétaires commerciaux. Pour les achats commerciaux, veuillez vous renseigner auprès de nos distributeurs sélectionnés pour connaître les détails de la garantie.
Nous garantissons que votre appareil sera exempt de défauts de matériaux et de fabrication dans le cadre d'une utilisation domestique normale pendant une période d'un an à compter de la date d'achat initiale. Veuillez conserver votre preuve d'achat originale afin d'obtenir les avantages de la garantie.
Si vous avez une question concernant votre appareil, lisez ce manuel ou notre site Internet (www.asparagarden.com). Vous pouvez également demander de l'aide au consommateur par email iou en appelant le centre de service agréé aspara® de votre région. Veuillez consulter le site www.asparagarden.com pour obtenir les coordonné es les plus récentes de votre centre de service agréé aspara®. Vous pouvez également nous envoyer un courriel à care@asparagarden.com. Si notre service consommateurs suggère que votre appareil peut présenter un dysfonctionnement et que votre appareil est sous garantie, veuillez l'envoyer ou l'apporter, accompagné de votre preuve d'achat, à un centre de service agréé aspara®. Pour trouver le centre le plus proche, consultez le site www.asparagarden.com (ou le site web spécifique à votre pays/région).
Votre appareil a été fabriqué pour être utilisé spécifiquement dans la région où vous l'avez acheté et uniquement avec les accessoires et pièces de rechange autorisés. Cette garantie exclut expressément tout défaut ou dommage causé par l'utilisation de l'appareil en dehors de la région où vous l'avez acheté, la tentative d'utilisation de votre appareil avec un convertisseur, ainsi que l'utilisation d'accessoires, de pièces de rechange, de services de réparation ou de remplacement autres que ceux autorisés par Growgreen Limited. Cette garantie ne couvre pas les dommages causés par un accident, une mauvaise utilisation, l'expédition ou l'utilisation de l'appareil ou le non-respect de ce guide d'utilisation. Cette garantie exclut tous les dommages accessoires ou indirects.

6.2 Kit de semences aspara®

Veuillez vous référer aux instruction du kit de semences aspara® concernant la garantie

7. AVIS REGLEMENTAIRES

7.1 DECLARATION DE CONFORMITE FCC

Amérique du Nord
Etats-Unis : Federal Communications Commission [FCC]

DECLARATION DE CONFORMITE FCC :
Cet appareil est conforme à la partie 15 des règles de la FCC. Son application est soumise aux deux conditions suivantes :
(1) Cet appareil ne doit pas causer d'interférences nuisibles, et
(2) Cet appareil doit supporter toute interférence reçue, y compris les interférences susceptibles de provoquer un fonctionnement indésirable.
INFORMATION POUR L'UTILISATEUR : Cet appareil a été testé et déclaré conforme aux limites d'un appareil numérique de classe B, conformément à la partie 15 des règles de la FCC. Ces limites sont conçues pour fournir une protection raisonnable contre les interférences nuisibles dans une installation résidentielle. Cet appareil génère, utilise et peut émettre de l'énergie de fréquence radio. S'il n'est pas installé et utilisé conformément aux instructions, il peut provoquer des interférences nuisibles aux communications radio. Cependant, il n'y a aucune garantie que des interférences ne se produiront pas dans une installation particulière. Si cet appareil cause des interférences nuisibles à la réception de la radio ou de la télévision, ce qui peut être déterminé en éteignant et en allumant l'appareil, l'utilisateur est encouragé à essayer de corriger ces interférences en prenant une ou plusieurs des mesures suivantes :

• Réorientez ou déplacez l'antenne de réception. Cela peut se faire en déplaçant l'appareil à un autre endroit.
• Augmentez la distance entre l'appareil et le récepteur.
• Connectez l'appareil à une prise sur un circuit différent de celui auquel le récepteur est connecté.
• Consultez le revendeur ou un technicien radio/TV expérimenté pour obtenir de l'aide.

AVERTISSEMENT : Les changements ou les modifications qui ne sont pas expressément approuvés par la partie responsable de la conformité pourraient annuler l'autorité de l'utilisateur à utiliser l'appareil.
Déclaration de la FCC sur l'exposition aux rayonnements RF
Attention : Pour rester conforme aux directives de la FCC en matière d'exposition aux radiofréquences, placez l'appareil à au moins 20 cm des personnes à proximité.

7.2 CANADA, AVIS INDUSTRY CANADA (IC)

Cet appareil contient un ou plusieurs émetteurs/récepteurs exempts de licence qui sont conformes au(x) RSS exempts de licence d'Innovation, Science et Développement économique Canada. Le fonctionnement est soumis aux deux conditions suivantes :
(1) Cet appareil ne doit pas causer d'interférences.
(2) Cet appareil doit supporter toute interférence, y compris les interférences pouvant entraîner un fonctionnement indésirable de l'appareil.

Attention : Pour maintenir la conformité avec la directive sur l'exposition aux radiofréquences, placez l'appareil à au moins 20 cm des personnes à proximité.

L'émetteur/récepteur exempt de licence contenu dans le présent appareil est conforme aux CNR d'Innovation, Sciences et Développement économique Canada applicables aux appareils radio exempts de licence. L'exploitation est autorisée aux deux conditions suivantes :

(1)L'appareil ne doit pas produire de brouillage ;
(2)L'appareil doit accepter tout brouillage radioélectrique subi, même si le brouillage est susceptible d'en compromettre le fonctionnement.

Mise en garde : Pour assurer la conformité aux lignes direc trices concernant l'exposition aux RF, placer l'appareil à au moins 20 cm des personnes.

7.3 DIRECTIVE 2012/19/EU

Union Européenne
Union Européenne : Directive CE

Dans un environnement de surtension et de courant injecté, l'échantillon a fonctionné de manière anormale/arrêtée.
Il peut être réinitialisé en rebranchant l'alimentation.

WEEE:

DECLARATION : Par la présente, Growgreen Limited, déclare qu'aspara® Nature+ (désormais appelé "appareil") est conforme aux exigences essentielles et aux autres dispositions pertinentes de la directive 2012/19/UE.
Le symbole figurant sur l'appareil ou son emballage signifie que cet appareil doit être éliminé séparément des déchets ménagers ordinaires à la fin de sa vie. Veuillez avoir l'amabilité de trier vos déchats.
Sachez qu'il est de votre responsabilité de déposer vos équipements électroniques dans des centres de recyclage afin de contribuer à la préservation des ressources naturelles. Chaque pays de l'Union européenne devrait avoir ses centres de collecte pour le recyclage des équipements électriques et électroniques.

Pour obtenir des informations sur votre point de dépôt pour le recyclage, veuillez contacter votre autorité locale de gestion des déchets d'équipements électriques et électroniques ou le détaillant chez qui vous avez acheté l'appareil.
·Ne pas jeter l'appareil avec les ordures ménagères.
·L'élimination de l'emballage et de l'appareil doit se faire conformément aux réglementations locales.

Visiter www.**aspara**garden.com

Obtenir Kit de semences
de www.**aspara**garden.com
ou aspara® app shop

Download on the App Store
GET IT ON Google Play

Télécharger

aspara® Application mobile
depuis l'App Store (pour iOS) ou Google play (pour Android)

care@**aspara**garden.com *Email*